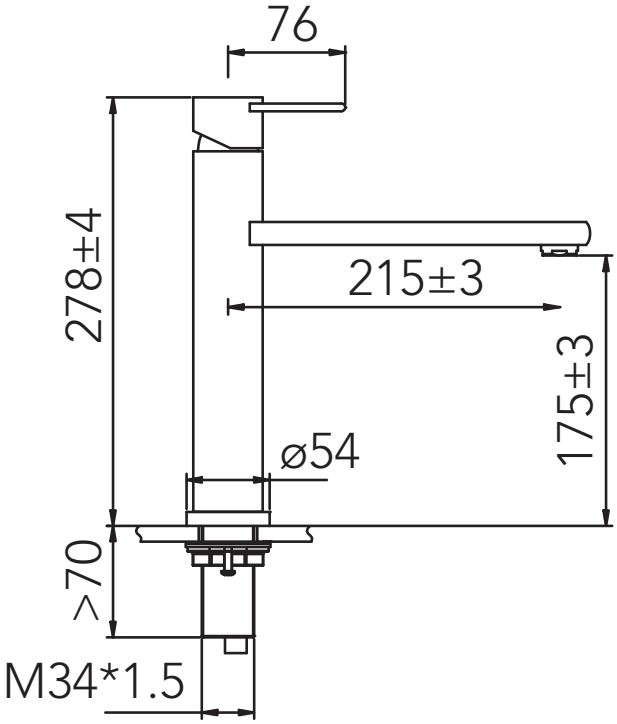
76
278±4
215±3
175±3
ø54
>70
M34*1.5