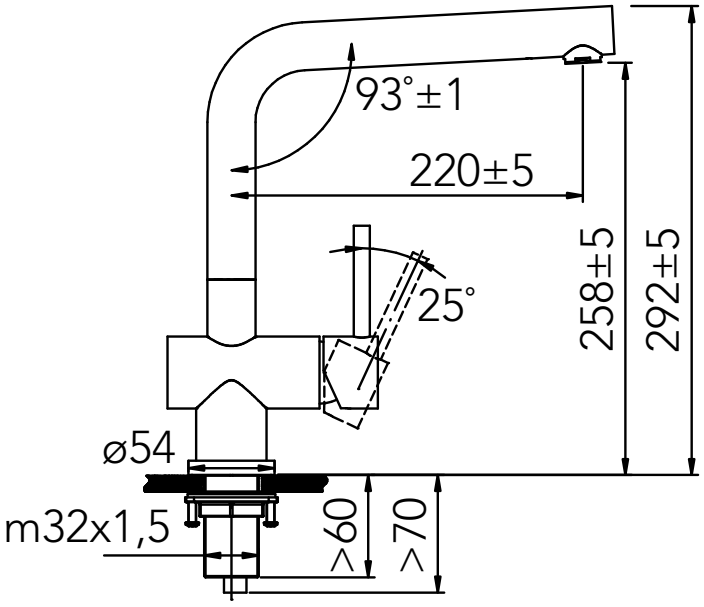
93°±1
220±5
25°
258±5
292±5
ø54
m32x1,5
>60
>70